# PzKpfw II, Ausf.L "Luchs" (Sd.Kfz.123)

## *Vol.1 -Basic set*

*1/35 scale update for Tasca*

**ABER® 35 155**

WWW.ABER.NET.PL

*Made in Poland © 2005*

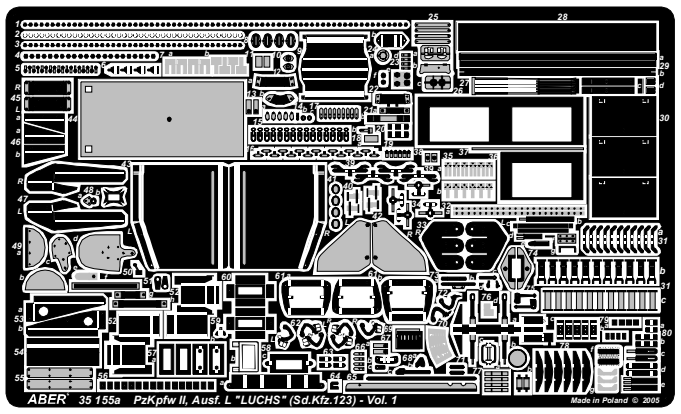


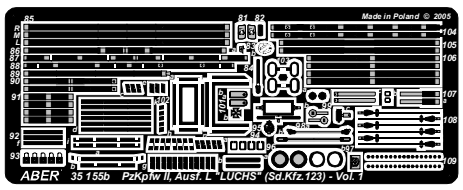

**Brass parts**

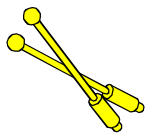

WARNING
Any unauthorized copying, producing and reproducing of ABER company products, or any part thereof, is strictly prohibited and any such action establishes liability for a civil action and may give rise to criminal prosecution.

OSTRZEŻENIE
Jakiekolwiek kopiowanie, produkowanie i reprodukcja wyrobów firmy ABER bez zezwolenia, w całości lub części jest surowo zabronione. Powyższe działania powodują powstanie odpowiedzialności cywilnej oraz mogą spowodować wszczęcie postępowania karnego.

Kit part (część z modelu)
63 62R 63 62L STB STB ROL↓ STB 7a 7b ROL↓
Wire (drut) Ø 0,3mm
BEN 1 STB 61a STB 2 1 60
STB 2 1 STB 2 1 14a
Kit part (część z modelu)
Clear plastic 60 BEN 1 60 61a STB 62L 62R 63 STB
Kit part (część z modelu)

Kit part (część z modelu) 25 25
Wire (drut) Ø 0,3 mm
Reworked kit part (przerobiona częśćz modelu)
21b 31 21a 14b 14c 14a
45R
Brass part (część z mosiądzu)
47R 4 PRS
14a
16 15 16 BEN
Kit part (część z modelu)
79c OPTIONAL
15 16 IV OPTIONAL 19 93
STB ROL↑ 35a 35b
6 11 38 9 BEN 4 BEN 46a 17 8 4 30 46b 5 X4 8 47L 103 PRS OPTIONAL 10 26 36 31 37
31 c a b
12b 12a 31
Reworked kit part (przerobiona częśćz modelu)
Reworked kit part (przerobiona częśćz modelu)

Please note that, for purpose of improvement ABER sets designs are subjects to change without notice.
Proszę mieć na uwadze fakt, że zestawy ABER mogą ulec zmianie ze względu na ulepszenia, bez powiadomienia.

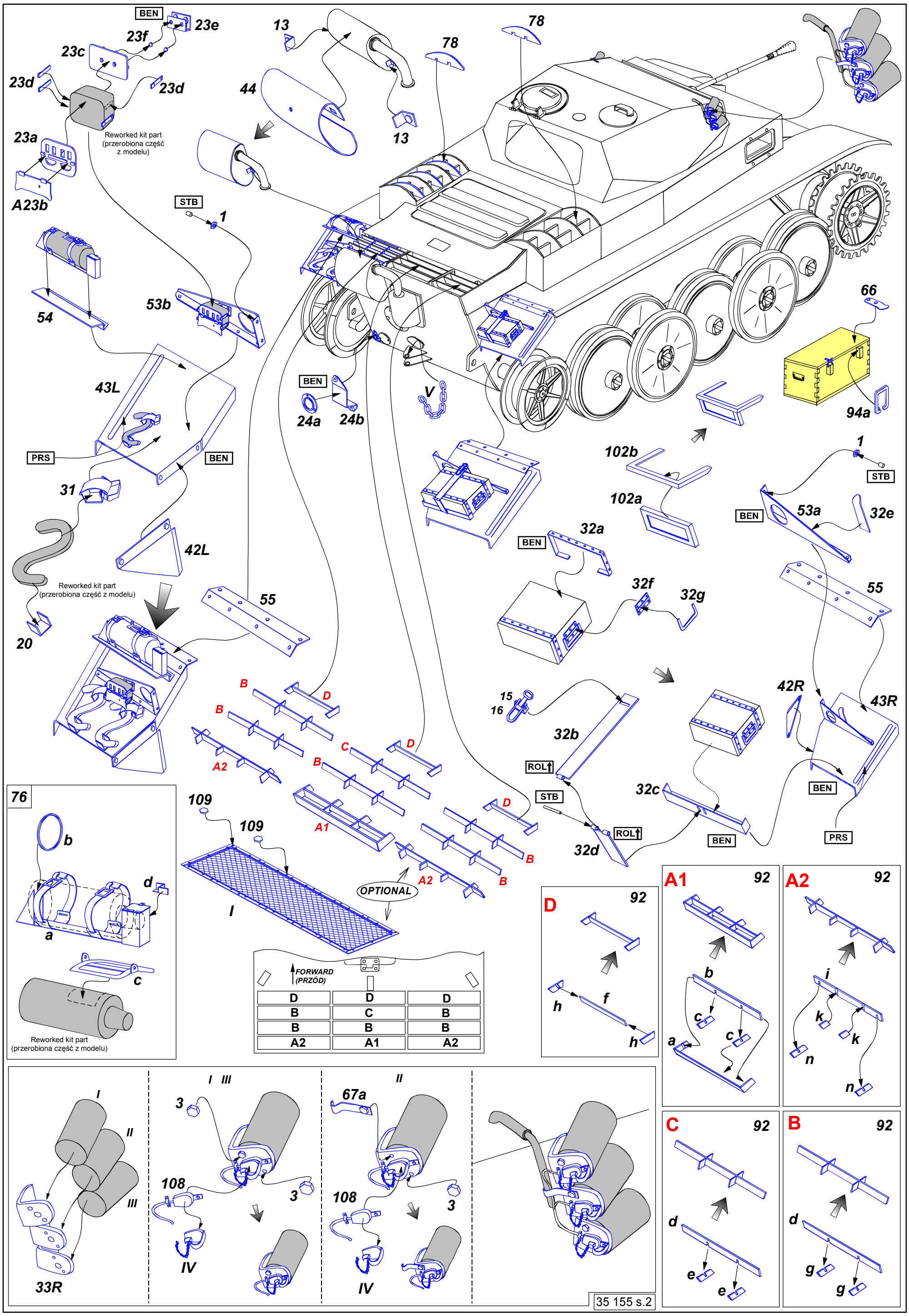
BEN
23e
23f
23c
23d
23d
23a
A23b
Reworked kit part
(przerobiona część
z modelu)
13
44
13
78
78
STB
1
54
53b
66
94a
43L
PRS
BEN
31
42L
Reworked kit part
(przerobiona część z modelu)
20
55
BEN
24a
24b
V
102b
102a
1
STB
BEN
53a
32e
BEN
32a
32f
32g
55
15
16
32b
ROL
STB
ROL
32d
32c
BEN
42R
43R
BEN
PRS
B
D
B
C
D
A2
B
A1
D
B
A2
B
109
109
I
OPTIONAL
76
b
d
a
c
Reworked kit part
(przerobiona część z modelu)
FORWARD
(PRZÓD)
D D D
B C B
B B B
A2 A1 A2
D 92
h
f
h
A1 92
b
c
c
a
A2 92
i
k
k
n
n
C 92
d
e
e
B 92
d
g
g
33R
I
II
III
I III
3
108
3
IV
II
67a
108
3
IV
35 155 s.2

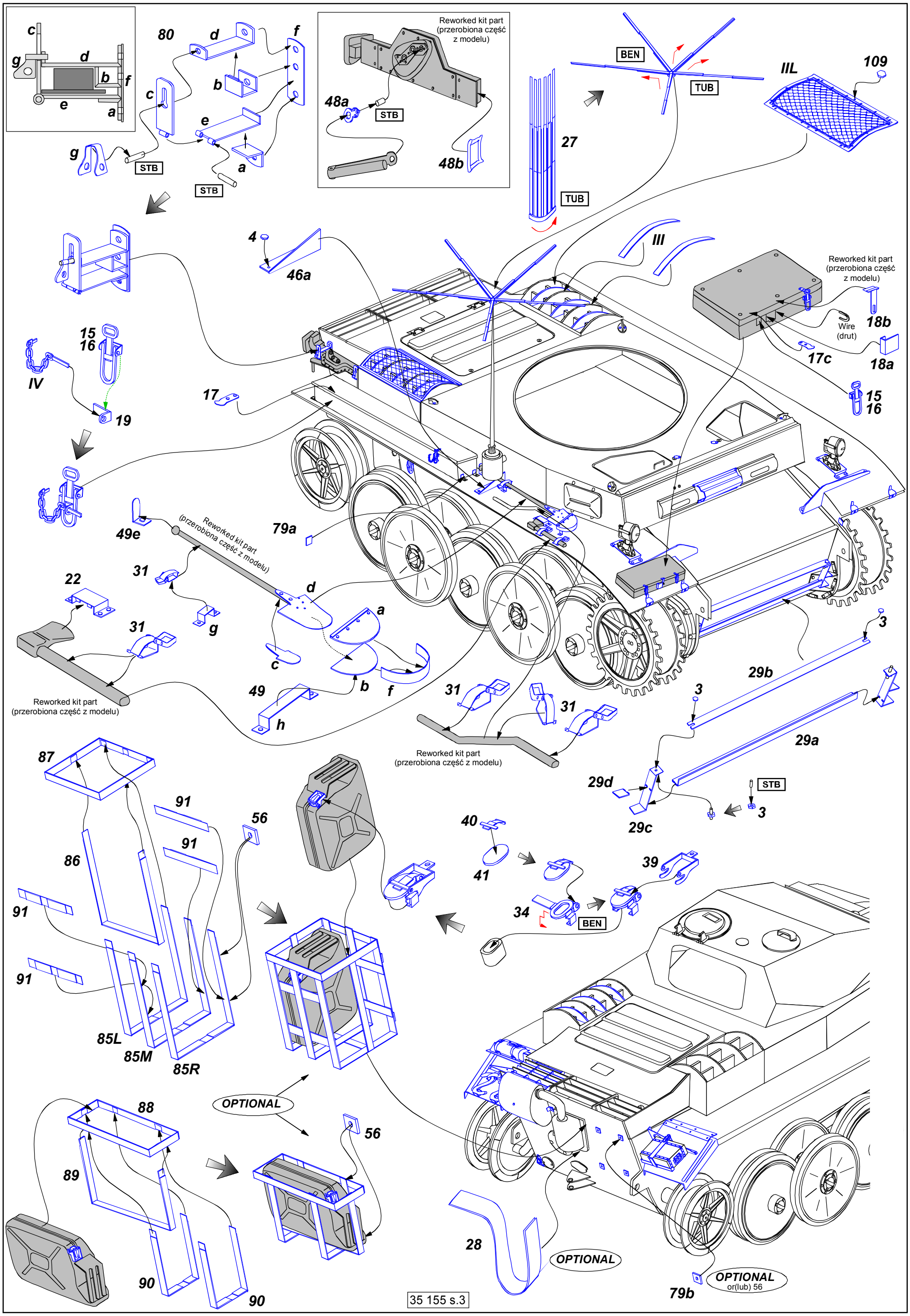
c
g
d
b
f
e
a
80
d
f
b
c
e
g
STB
a
STB
Reworked kit part
(przerobiona część
z modelu)
48a
STB
48b
27
TUB
BEN
TUB
IIL
109
4
46a
III
Reworked kit part
(przerobiona część
z modelu)
18b
Wire
(drut)
17c
18a
15
16
IV
19
17
15
16
49e
Reworked kit part
(przerobiona część z modelu)
79a
31
22
d
a
31
g
c
49
b
f
h
Reworked kit part
(przerobiona część z modelu)
31
31
Reworked kit part
(przerobiona część z modelu)
3
29b
3
29a
29d
STB
3
29c
87
91
56
91
86
40
41
39
34
BEN
91
91
85L
85M
85R
OPTIONAL
88
56
89
28
OPTIONAL
OPTIONAL
or(lub) 56
79b
90
90
35 155 s.3

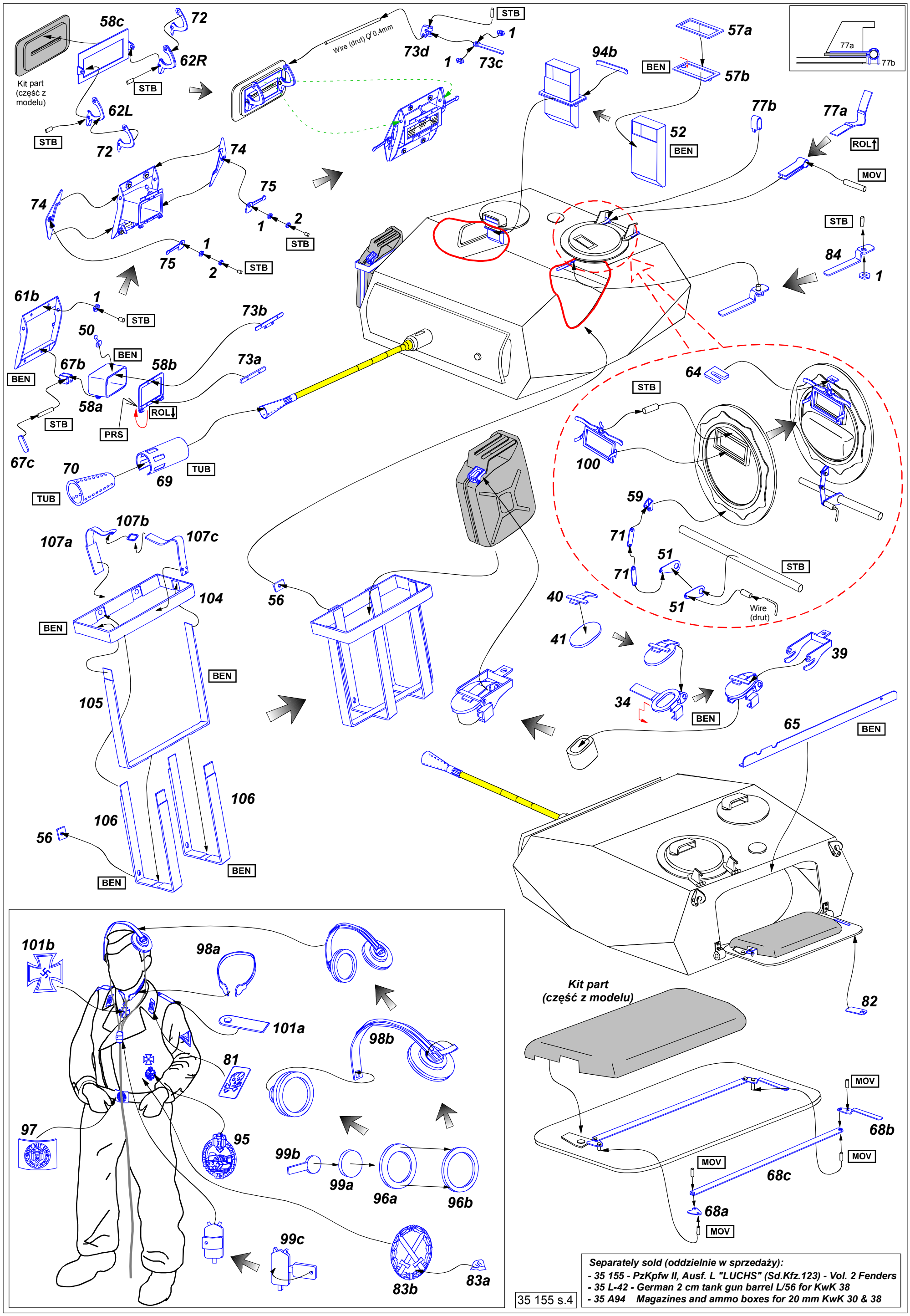


*Separately sold (oddzielnie w sprzedaży):*
- *35 155 - PzKpfw II, Ausf. L "LUCHS" (Sd.Kfz.123) - Vol. 2 Fenders*
- *35 L-42 - German 2 cm tank gun barrel L/56 for KwK 38*
- *35 A94 Magazines and ammo boxes for 20 mm KwK 30 & 38*